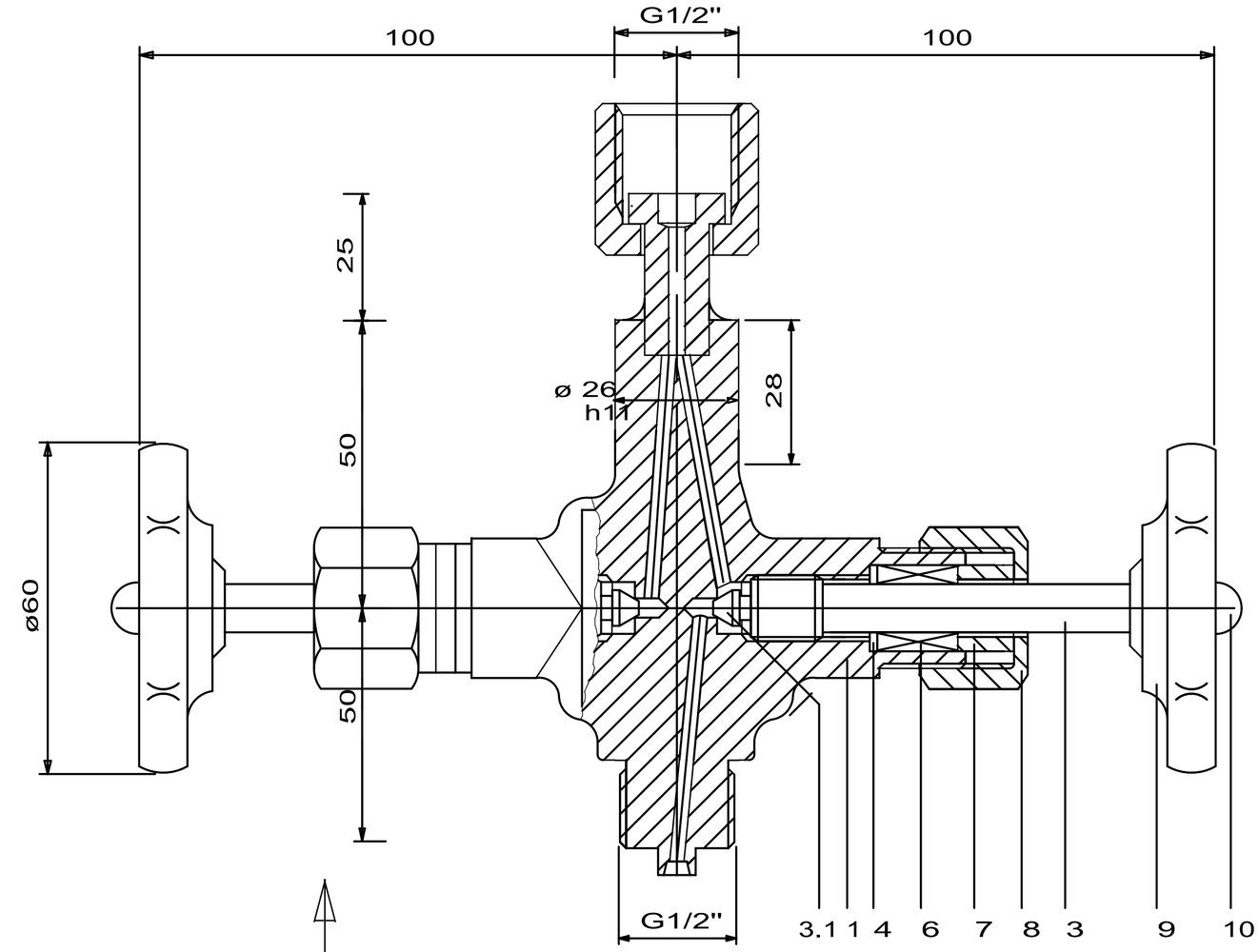

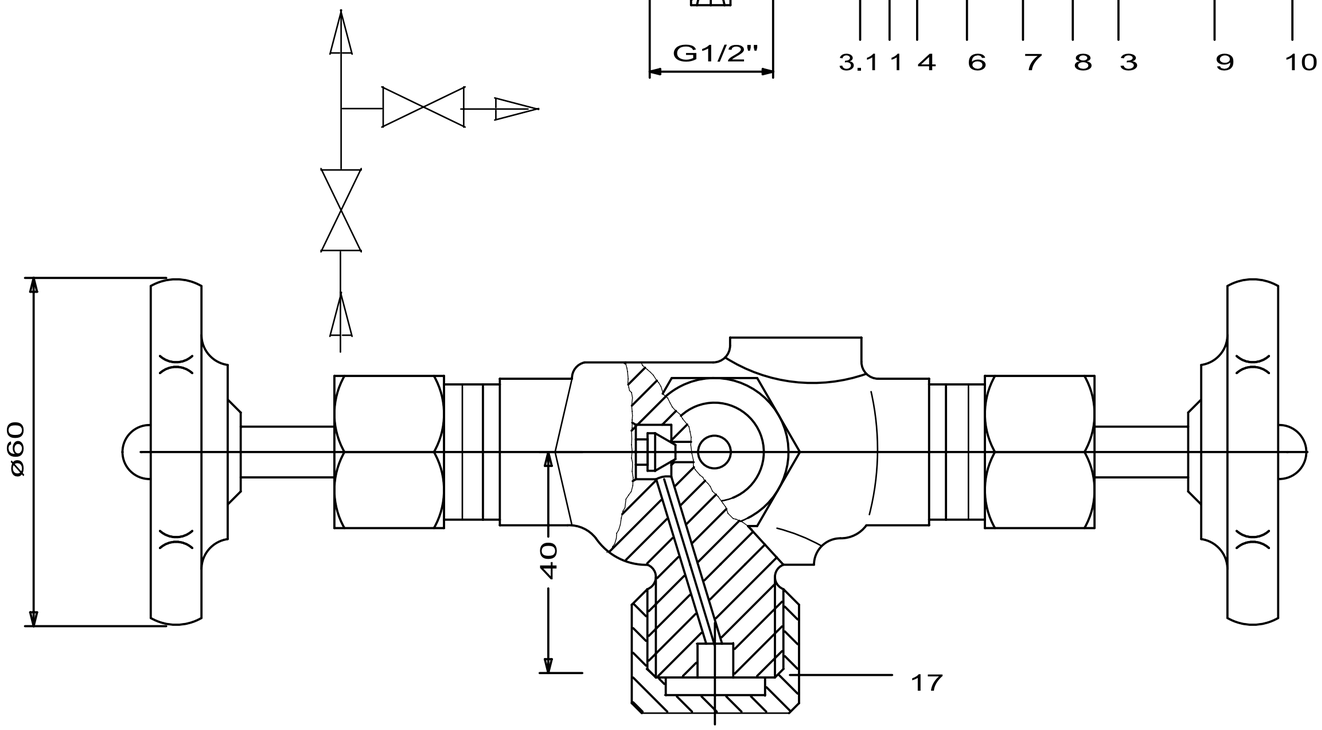

DIN 16272-B-20ST

M22GM12LG12P2

Nr. no.	Bezeichnung designation	Wst. material	Nr. no.	Bezeichnung designation	Wst. material
1	Körper, geschmiedet body, forced	1.4571 316Ti	8	Überwurfmutter union nut	1.4571 316Ti
3	Spindel stem	1.4571 316Ti	9	Handrad handwheel	Preßstoff plastic
3.1	Kegel eingerollt bwgl. non rotating plug	1.4571 316Ti	10	Mutter nut	1.4301 304H
4	Grundring taper ring	1.4571 316Ti	17	Schutzkappe protection-cap	1.4571 316Ti
6	Packung packing	PTFE			
7	Stoffbuchse gland	1.4571 316Ti			

Änd. Nr. ECN no.	Änderung / revision	Datum date	gezeichnet drawn	freigegeben checked
01	Maßbild erstellt drawing created	37314 24-Oct-2022	hochv	hochv
00	Initiale Erstellung / Initial Design	15-Jul-2021	ilgt	ilgt

Alle Maße in all dimensions in mm

Werkstoff / material

gezeichnet / drawn — Datum / Date — Name / name

freigegeben / checked

Maßstab scale 0.7 : 1

Blatt / sheet 1 von of 1

VEGA Grieshaber KG
Am Hohenstein 113
77761 Schiltach
Germany

Benennung
Ventil 2-fach / G½ Manometeranschl. außen / G½ innen BARVALVE.CXX

Description
VALVE 2-fold / G½ manometer connect. male / G½ female BARVALVE.CXX

Art.-Nr. / Art. No. 1002247

Änd.-Zust. / Revision 01

Ersatz f. / replacem. f.

Gewicht / weight kg

Teil ähnl. / sim. part

Freimaßtoleranz / general tolerance

This drawing remains property of VEGA-Grieshaber KG. It may be neither copied nor informed to third persons or competitors without our approval. (§ 2 paragraph 1 Pg.7 copyright act of 9th Sept. 1965)

Diese Zeichnung bleibt Eigentum der Firma VEGA-Grieshaber KG Sie darf ohne unsere Genehmigung weder kopiert, noch 3. Personen oder Konkurrenzfirmen mitgeteilt werden. (§ 2 Abs.1 ZiffI7 UrhG vom 09.09.1965)